Användar -och monteringsanvisning
Easylift Sängbord/arbetsbord

N43541 Easylift Over Bed Table Beech Top – Standard Base

N43553 Easylift Over Bed Table Beech Top – Standard Base – Low

N43565 Easylift Over Bed/Chair Table – Beech Top – Curved Base

N43577 Easylift Over Bed/Chair Table – Standard Top – Curved Base

N43589 Easylift Over Bed/Chair Table – Tilt Top – Curved Base

N85195 Easylift Over bed/Chair Table – Beech Tilt Top – Curved Base

Allmän säkerhetsvarning

Se till att dessa instruktioner är fullständigt lästa och implementerade. Underlåtenhet att göra det kan leda till skada. Förvara dessa instruktioner på en säker plats för framtida referens.

1.0 Avsedd användning

Easylift Over Bed Table Series ger användarna en fast, plan yta som är lämplig för att äta, skriva, läsa, etc. Enkelpelar-konstruktionen och justerbar höjd gör dem lämpliga att använda med de flesta typer av sängar och stolar. N43565, N43577, N43589 & N85195 är också lämpliga för användning med rullstolar.

2.0 Säkerhetsåtgärder

Se alltid till att bordet är korrekt placerat och justerat så att det kan användas säkert och bekvämt.

Luta dig inte eller sitt på bordet.

Överskrid inte den säkra arbetsbelastningen på 25 kg jämnt fördelat.

Placera inte heta redskap, porslin etc. direkt på bordsytan. Maximal värmebeständighet 65°C.

Var försiktig när du flyttar bordet över ojämna eller ojämna ytor. Lyft bordet över stora åsar och breda springor.

Var försiktig med lutande bordsskivor så att du inte klämmer fingrarna mellan fasta och rörliga delar.

3.0 Upppackning

Ta bort förpackningen och kontrollera alla delar noggrant innan du sätter ihop produkten. Montera inte om några delar är skadade. Alla verktyg som krävs för att montera produkten medföljer. Var försiktig när du hanterar den fjäderbelastade pelaren.

Innehåll:

- Basenhet (hjul monterade)
- Lyftpelare
- Toppmontering (fast eller delad topp)
- M8 x 50 mm skruvar x 3
- M8 x 15 mm lockskruvar x 4
- M8 brickor x 7
- Delad bricka x 3
- Nyckel
- Insexnyckel

4.0 Montering

Pelaren innehåller en tryckfjäder som öppnas snabbt, i den riktning som visas (bild 1), om den trycks ihop under monteringen. Hanteras varsamt.
När den väl är monterad säkerställer vikten av bordsskivan att den "snabba expansionen" inte inträffar under användning.

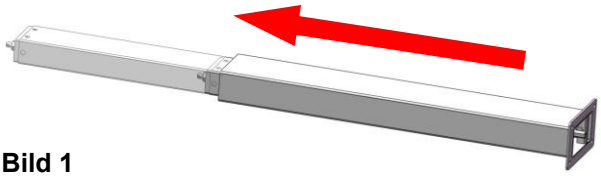

Bild 1

För att fästa fjäderbelastad pelare:

- Placera basenheten på sidan och lokalisera fjäderpelaren på plats, bild 2.

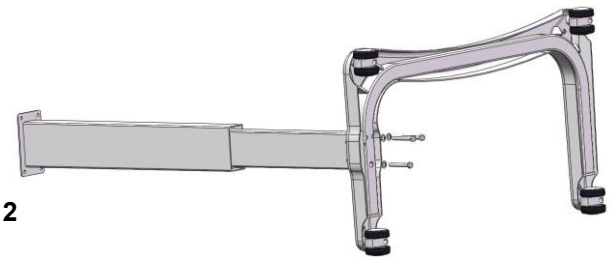

Bild 2

- Säkra med M8 x 50 skruvar och delade brickorna, bild 3.

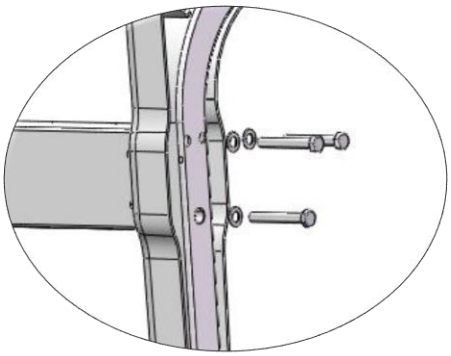

För att fästa bordsskivan:

- Placera bordsskivan upp och ner på golvet.

Var försiktig när du gör detta med N43589 & N85195 så att den gångjärnsförsedda delen inte svänger bort från ramen. Detta kan orsaka skador och skada lutningsmekanismen.

- Placera pelaren och basenheten på plats, bild 4.
- Säkra med M8 x 15 lockskruvar och M8 brickor.
- Låt bordet skjutas ut till maximal höjd innan du går tillbaka till hjulen.

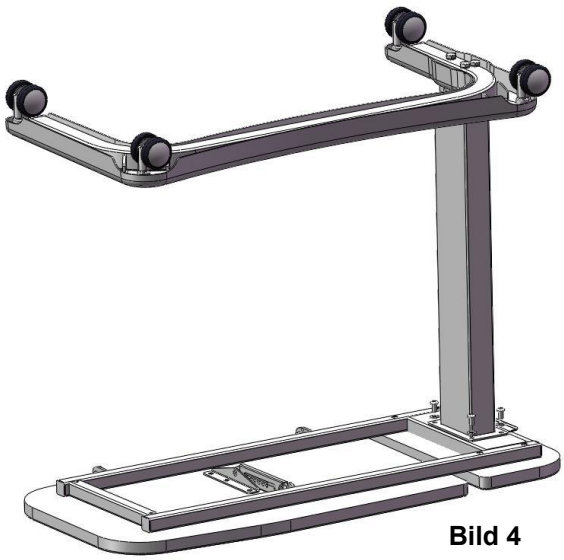

Bild 4

5.0 Justeringar Höjd

För att sänka bordsskivan:

- Lyft spaken (A) på undersidan av bordet nära den fjäderbelastade pelaren, bild 6.
- Tryck ner bordsskivan för att sänka till önskad höjd.
- Släpp spaken för att låsa i läge.

För att höja bordsskivan:

- Dra bordsskivan uppåt. Det är lämpligt att stödja basen med foten när du lyfter toppen.

Bild 6

Tilt *- Endast modeller N43589 & N85195*

Bordsskivans lutningsvinkel kan justeras till följande vinklar; 24°, 31°, 37°, 42° & 47°.

Var noga med att inte klämma fingrarna mellan de fasta och rörliga delarna av bordet när du använder tiltmekanismen.

För att öka lutningsvinkeln:

- Håll i kanten på bordet (B), bild 7.
- Lyft bordsskivan tills spärrhaken (C) hakar i önskat läge.

För att minska lutningsvinkeln

- Håll i kanten på bordet (B), bild 7.
- Lyft bordsskivan så långt det går för att frigöra spärrmekanismen.
- Sänk tillbaka bordsskivan till det plana, horisontella läget.

Bild 7

6.0 Rengörning

Rengör regelbundet med ett neutralt rengöringsmedel för allmänt bruk och varmt vatten.

Kontrollera att rengöringsprodukten är lämplig före användning. Använd inte slipande rengöringsmedel eller trasor eftersom detta kommer att skada ytan permanent och göra garantin ogiltig.

För att desinficera, torka av med en utspädd bleklösning och skölj noggrant med färskt vatten.

Låt produkten torka ordentligt före användning/förvaring.

Använd inte fenolbaserade rengöringsvätskor.

Använd inte varmt vatten. Bordsskivan har en maximal värmebeständig temperatur på 65°C.

7.0 Underhåll

Kontrollera att hjulen är ordentligt monterade och fria att rotera.

Ta bort ansamlingar av smuts/skräp med jämna mellanrum.

Kontrollera att höjdjusteringsmekanismen fungerar smidigt och att bordet låser sig säkert på plats över hela höjdområdet.

Kontrollera att lutningsjusteringen fungerar smidigt och låses säkert på plats.

Inspektera produkten regelbundet för tecken på slitage. Eventuella misstänkta fel eller skador ska omedelbart rapporteras till leverantören och produkten tas ur drift.

8.0 Avfallshantering av produkten

Produkten ska rengöras noggrant före kassering.

Produkten är tillverkad av metall och plast och kan kasseras genom lokala hushållsavfalls- och återvinningscentraler eller genom lokala handelsavfallsinsamlare.

9.0 Garanti

Euforia AB, garanterar denna produkt under en period av 12 månader från inköpsdatumet mot felaktiga material och utförande. Denna garanti täcker inte; missbruk, störning eller manipulering av någon del av produkten.
Eventuella garantier utfärdade av Euforia AB påverkar inte dina lagstadgade rättigheter.