MONTERINGSANVISNING MOWBRAY LITE PLUS

N53909	Toalettram Mowbray Lite Plus

Säkerhetsinformation

Se till att du läser och följer dessa instruktioner noggrant. Förvara dessa instruktioner på en säker plats för framtida referens.

Max användarvikt

1. ANVÄNDNINGSOMRÅDE

Den höjd- och breddjusterbara Mowbray Lite Plus toalettram och sits med lock har utformats för att hjälpa dem som har svårt att sänka sig på eller resa sig från en vanlig toalett. Den bekväma plastformade sitsen ger stöd i en naturlig position. Stolslocket ger en diskret stil och hjälper till att förbättra renlighet och hygien. En valfri golv-monteringssats finns också tillgänglig (F11572).

2. SÄKERHET

VARNING: Den maximala användarvikten får inte vara mer än 190 kg.

GÖR INTE: Försök att stå eller klättra på produkten.

SE TILL: Alla ben är inställda på samma höjd för att undvika gungning.

3. UPPACKNING

Ta bort förpackningen och kontrollera alla delar noggrant. Kontakta din leverantör omedelbart om delar saknas eller är skadade och försök inte montera.

3.1 Innehåll:

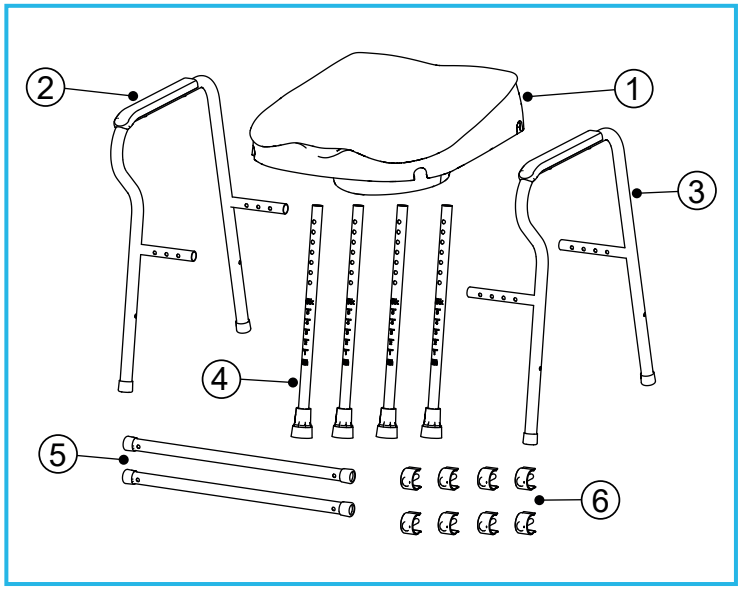

1. Toalettsits & Lock x 1
2. H Rammontering x 1
3. V Rammontering x 1
4. Benförlängningar x 4
5. Tvärstång x 2
6. E-clips x 8

4. MONTERING/INSTALLATION

4.1 Montering av tvärstag:

1. Sätt in de 2 x tvärstängerna på sidoramsenheterna och justera till rätt bredd för toaletten och användaren.

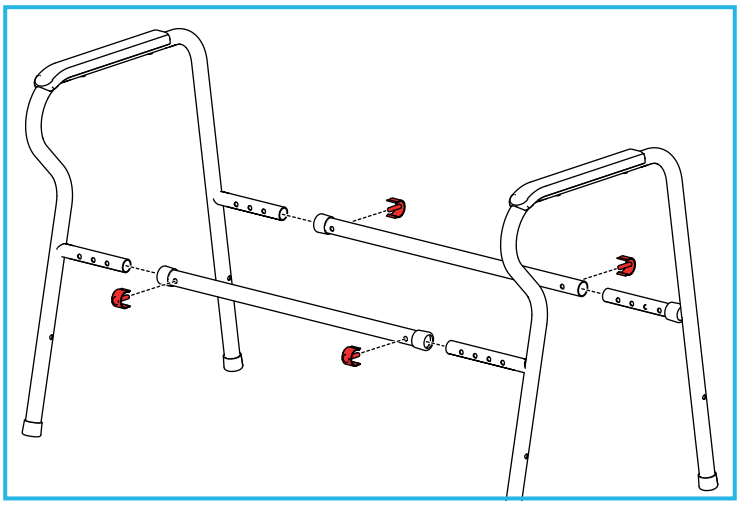

2. Rikta in hålen och fäst med de 4 x E-klämmorna.

Notera: Se till att sidoramarna och tvärbalkarna har ställts in på samma bredd/justeringshål.

4.2 Montera benförlängningarna:

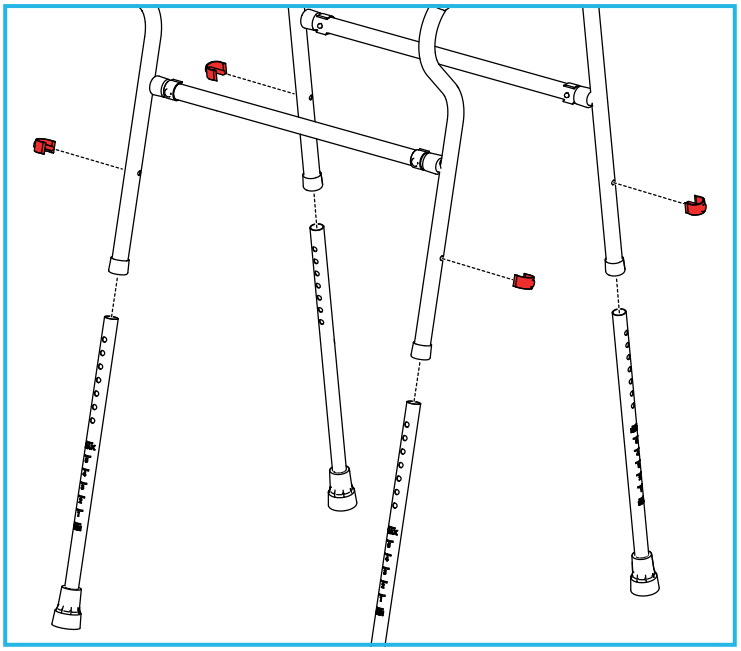

3. Sätt in de 4 benförlängningarna i sidorams-enheterna och justera till rätt höjd för toaletten och användaren.
4. Rikta in hålen och fäst med de 4 x E-klämmorna.

4.3 Montera sitsen

Placera sitsen på ramen i rätt läge, med sitsens framsida och armstödens kurva vänd framåt.

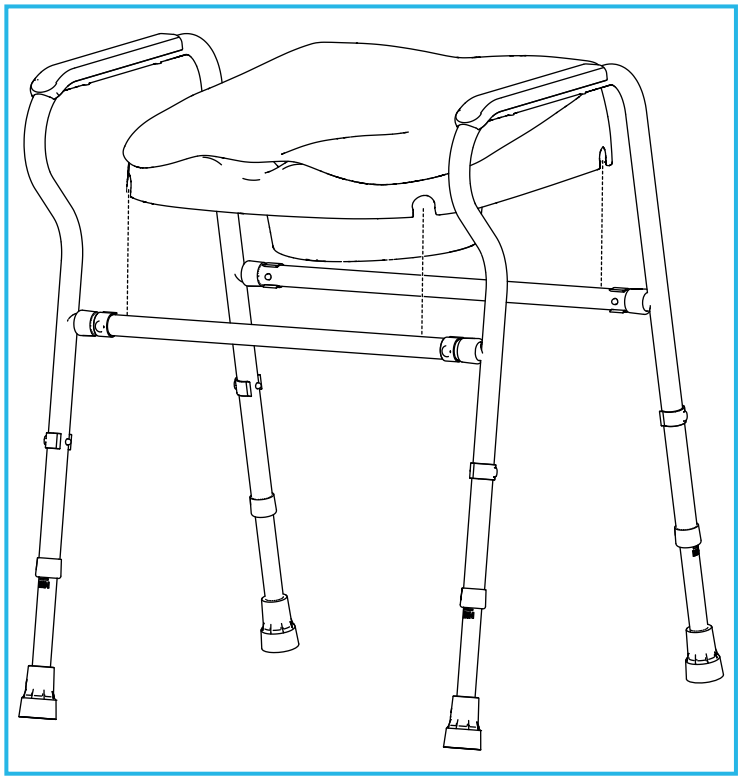

Tryck stadigt nedåt på sätet tills det snäpper fast på både främre och bakre tvärstången.

5. INSTALLATION

5.1 För att installera Mowbray Lit Plus:

Placera ramen över toaletten och se till att det invändiga stänkskyddet är centralt över toalettskålen.

6. ANVÄNDNING

Justera höjd och bredd* för toaletten så att det passar för användaren.

6.1 Justera höjden

1. Ta bort de 4 x benförlängnings-E-clipsen.
2. Skjut benförlängningarna till önskad höjd, rikta in hålen och sätt tillbaka E-klämmorna.

Notera: Se till att sitsen och toalettramen är helt säkra innan användning.

6.2 Justera bredden

1. Ta bort de 4 x tvärstångens E-clips.
2. Skjut sidoramsenheterna till önskad bredd, rikta in hålen och sätt tillbaka E-klämmorna.

Notera: Se till att sidoramarna har ställts in på samma bredd.

Notera: Se till att sitsen och toalettramen är helt säkra innan användning.

6.3 Montering av valfri golvfixeringssats

Se bruksanvisningen som medföljer den valfria florfixeringssatsen (F11572).

7. UNDERHÅLL

Kontrollera att alla fästklämmor är korrekt isatta och att det inte finns några överdrivna rörelser. Om en golv-monteringssats har monterats, kontrollera

Fästskruvarna är säkra. Inspektera produkten regelbundet för tecken på slitage eller skador, var särskilt uppmärksam på doppskornas skick. Eventuella misstänkta fel eller skador ska omedelbart rapporteras till leverantören och produkten tas ur bruk.

8. RENGÖRINGSINSTRUKTIONER

Rengör regelbundet med ett neutralt rengöringsmedel för allmänt bruk och varmt vatten.
Kontrollera att rengöringsprodukterna är lämpliga före användning. Använd inte slipande rengöringsmedel eller trasor eftersom dessa kan permanent skada ytan och göra garantin ogiltig.
För att desinficera, torka av med en utspädd blekmedelslösning och skölj noggrant med färskt vatten.
Låt produkten torka helt före användning/förvaring.

9. ATILLBEHÖR & RESERVDELAR

F11572 - Golvmonteringssats

N43218 - E-clips x 4

För ytterligare information besök vår hemsida eller ring kundtjänst på nedanstående information.

10. AVFALLSHANTERING

Denna produkt måste rengöras/steriliseras noggrant innan den kasseras.

Denna produkt är tillverkad av metall och plast och ska kasseras genom lokala myndigheters hushållsavfalls- och återvinningscentraler eller genom lokala handelsavfallsinsamlare.

11. PRODUKTGARANTI

EUFORIA AB garanterar denna produkt under en period av 24 månader, från inköpsdatum, mot felaktiga material och utförande. Denna garanti täcker inte; missbruk, oaktsamt användande eller manipulering av någon del av produkten. Någon garanti utfärdad av EUFORIA AB gör det inte påverka dina lagstadgade rättigheter.