ANVÄNDARINSTRUKTIONER
EASYFIT SÄNGGRIND

P42434	EasyFit Sänggrind

⚠ Allmän säkerhetsvarning ⚠
Se till att du läser och följer dessa instruktioner noggrant. Förvara dessa instruktioner på en säker plats för framtida behov.

Max Belastningsvikt

1. ANVÄNDNING

EasyFit Sänggrind är utformad för att förhindra vuxna användare (längre än 1,46 m) från att rulla ut ur sängen. Sängskyddet har en justerbar skjutskyddsmekanism, som kan förlängas eller dras in för enkel åtkomst på och av sängen. Sängskyddet kan användas på divan och sängar med ribbbotten, från enkel till dubbelsäng. Ska **inte** användas som uppresningsstöd.

SE ALLTID till att det inte finns något mellanrum mellan sängstången och madrassen.

SE ALLTID till att sängskyddet alltid placeras så nära madrassen som möjligt för att förhindra att användaren fastnar.

Montera **INTE** denna produkt på höjdjusterbara eller profilerande sängar.

ANVÄND INTE denna produkt som sängräcke. Det kommer inte att stödja användarens kroppsvikt.

Obs: Vissa uppgifter i dessa instruktioner kan kräva två personer.

1. SÄKERHET

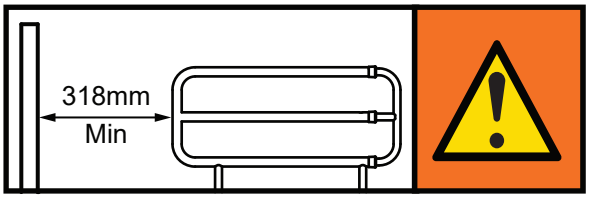

VARNING: För att undvika eventuell instängning måste du alltid placera produkten minst 318 mm från sänggaveln eller fotgaveln.
VARNING: För att undvika eventuell instängning måste du alltid placera produkten minst 318 mm från fasta föremål/möbler såsom lådor eller skåp vid sängkanten.
VARNING: Rekommenderas en maximal madrass-tjocklek på 254 mm. Avståndet från toppen av den okomprimerade madrassen till toppen av sängräcket bör vara minst 220 mm.
DU MÅSTE göra en riskbedömning för att bedöma sängräckens användning och lämplighet i förhållande till brukarens fysiska och kognitiva förmåga samt den omgivande miljön.
Installera **INTE** denna produkt på en skadad säng.

2. UPPACKNING

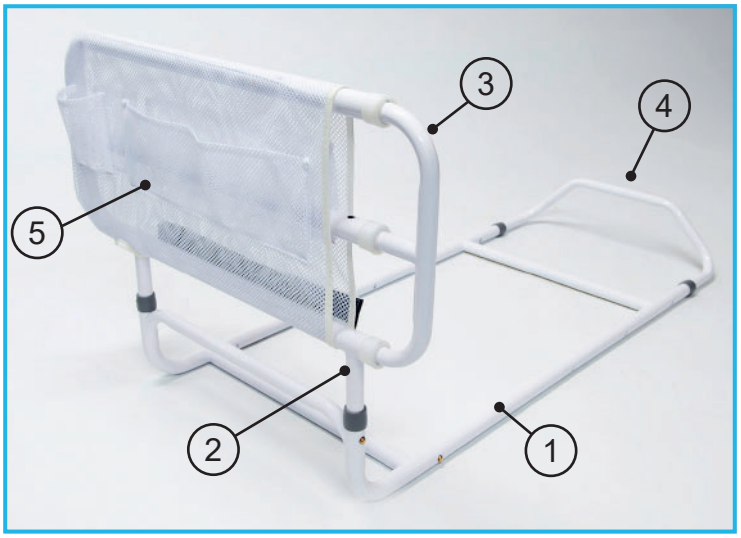

Ta bort förpackningen och kontrollera alla delar noggrant. Kontakta din leverantör omedelbart om delar saknas eller är skadade och försök inte montera.

2.1 Innehåll:

1. Basram
2. Sängskydd
3. Sängskyddsförlängningsskena
4. Basinställningsskena
5. Mesh Tygskydd

3. MONTERING

3.1 Montering av sängskyddsräcke

Sängskyddet är förpackat i två delar. För att montera, fäst sängskyddsräcket på basramen enligt följande:

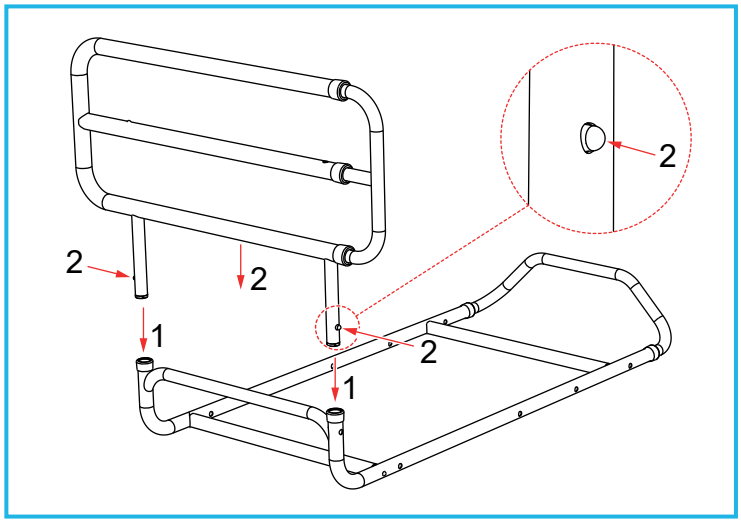

1. Sätt in sängskyddsräcket i basramen.

2. Tryck och håll in sängskyddets knappklämmor, tryck sedan in sängskyddsräcket i basramen tills knappklämmorna klickar på plats i basramens hål.

Obs: Se till att knappklämmorna har fästs helt i hålen.

3.2 Justera basbredden:

OBS: Följande steg kan kräva två personer.

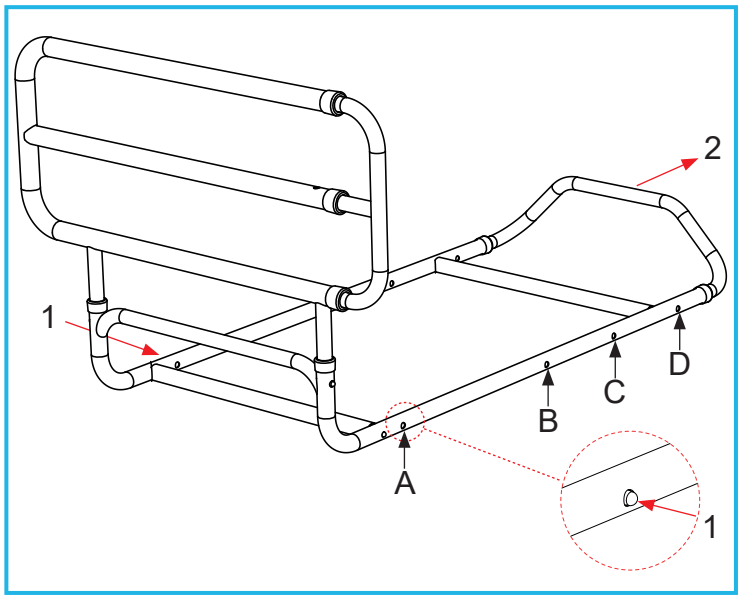

	Standard Enkel	Bred Enkel	Extra Bred Enkel	King Size
Sängbredd	90 cm	120 cm	135 cm	150 cm
Position	A	B	C	D

1. Tryck och håll in knappklämmorna på basens justeringsskena.
2. Skjut ut basjusteringsskenan från basramen tills knappklämmorna klickar i önskade hålpositioner för din säng.

Obs: Vissa sängar med träram tillåter kanske inte justeringsskenan att sträcka sig helt för att knapp-klämmorna ska haka i, detta kommer inte att påverka sängskyddets säkerhet.

3.3 Montering av sängskyddet på sängen:

OBS: Följande steg kan kräva två personer.

Ta bort madrassen och placera sängskyddet på sängbotten.

3.4 Placera sängskyddet

Placera sängskyddet så att användaren kan nå handtaget från en avslappnad liggande position utan att behöva sträcka på sig.

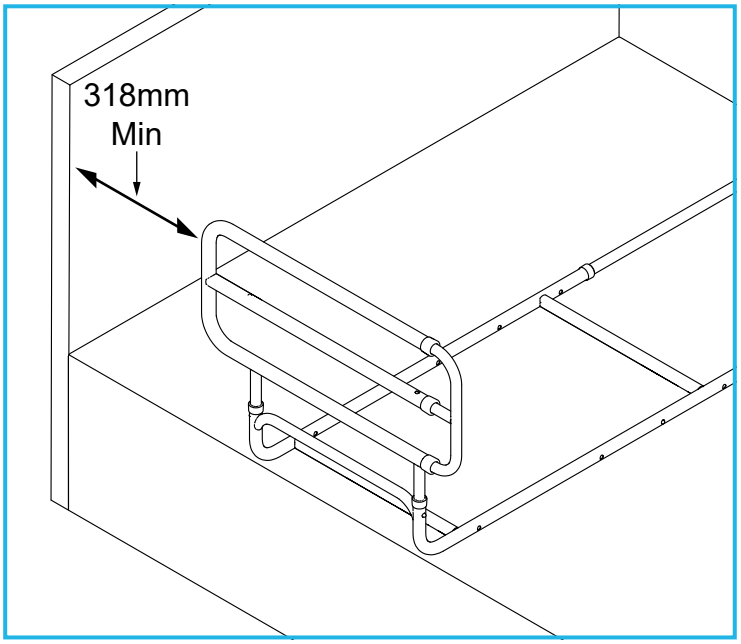

VARNING: För att undvika eventuell instängning måste du alltid placera produkten minst 318 mm från sänggaveln eller fotgaveln.

VARNING: För att undvika eventuell instängning måste du alltid placera produkten minst 318 mm från fasta föremål/möbler såsom lådor eller skåp vid sängkanten.

3.5 Återplacera madrassen

Lägg tillbaka madrassen ovanpå sängskyddet.
VARNING: Sängskyddet måste alltid placeras med de utskjutande sängskyddsräckena vända bort från sänggaveln.

4. ANVÄNDNING

4.1 Förlängning av sängskyddet

Sängskyddet kan förlängas för att ge användaren bättre skydd mot utrullning av sängen.

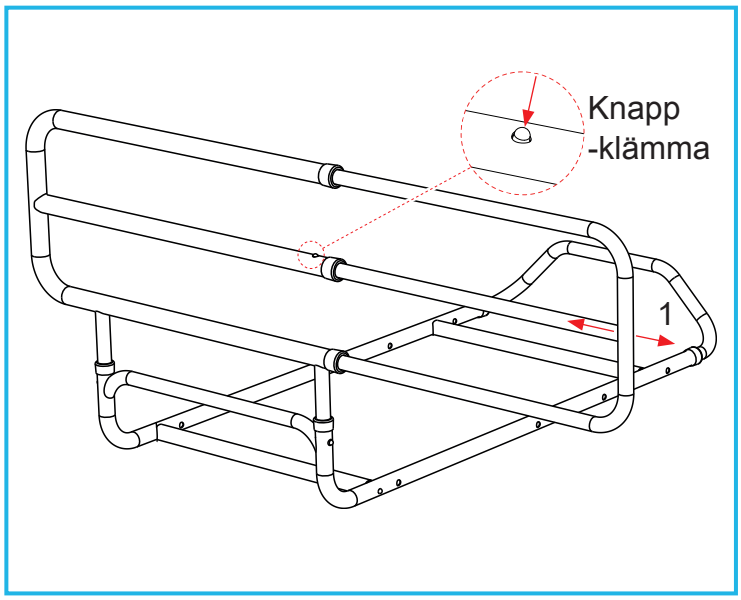

För att förlänga sängskyddet, dra ut sängskyddets förlängningsskena från huvudskyddsräcket tills sängskyddets förlängningsskenas knappklämma klickar på plats.

OBS: Se till att knappklämman har fästs helt i hålet.

4.2 Minska sängskyddets längd

Sängskyddets förlängningsskena måste vara stängd för att låta användaren gå ur sängen. För att stänga sängskyddets förlängningsskena, tryck och håll in knappklämman och skjut sedan in sängskyddets förlängning i huvudskyddsräcken.

4.3 Ta bort sängskyddet

Sängskyddsräcket kan tas bort så att användaren kan bädda sängen.

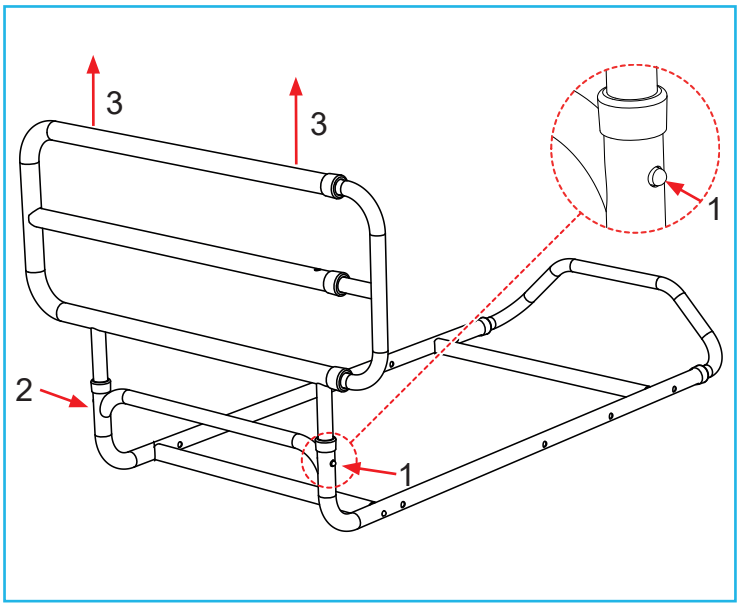

1. Tryck och håll kvar den högra sängräckets knappklämma och dra sedan i sängskydds-räcket tills knappklämman lossnar från hålet.
2. Upprepa steg 1 för vänster sida.
3. Se till att båda knappklämmorna har lossnat från hålen, dra sedan ut sängskyddsräcket från basramen.
4. För att återmontera sängräcket, se avsnitt 3.1.

4.4 Ta av Mesh Skyddstyget

Sängskyddet levereras med nätskyddet monterat på sängskyddsräcket, för att ta bort för rengöring, gör följande:

Lossa kardborrebandet och dra av nätskyddet från sängskyddet.

4.5 Sätt tillbaka Mesh Skyddstyget

1. Skjut nätskyddet på sängskyddsräcken och fäst med kardborrefästet.
2. Se till att nätskyddet är helt fastsatt innan användning.

5. RENGÖRNING

5.1 Rengöring av sängskyddet

OBS: Kontrollera att rengöringsprodukterna är lämpliga före användning. Använd inte slipande rengöringsmedel eller trasor eftersom dessa kan skada ytan permanent och göra garantin ogiltig.

1. Rengör regelbundet med ett neutralt rengöringsmedel för allmänt bruk och varmt vatten.
2. För att desinficera, torka av med en utspädd bleklösning och skölj noggrant med vatten.
3. Låt produkten torka helt före användning/förvaring.

5.2 Rengörning av skyddstyget

1. Tvätta tygett för hand med ett milt tvättmedel och varmt vatten.
2. Skölj tyget med varmt vatten.
3. Låt tyget torka helt innan användning/förvaring.

6. UNDERHÅLL

Kontrollera att sängskyddet är korrekt placerat och att alla knappklämmor har hakat fast ordentligt. Inspektera produkten med jämna mellanrum för tecken på slitage eller skador. Eventuella misstänkta fel eller skador ska rapporteras till leverantören och produkten tas ur bruk omedelbart.

7. TILLBEHÖR & RESERVDELAR P42744:

Mesh Skyddstyg (vit).
För mer information se vår hemsida :
www.euforia.se

8. AVFALLSHANTERING

Denna produkt måste rengöras/steriliseras noggrant innan den kasseras. Den här produkten är tillverkad av metall och plast och kan kasseras genom lokala myndigheters hushållsavfalls- och återvinningscentraler eller genom lokala handelsavfallsinsamlare.

9. PRODUKT GARANTI

EUFORIA AB garanterar denna produkt under en period av 24 månader, från inköpsdatum, mot felaktiga material och utförande. Denna garanti täcker inte; rimligt slitage, missbruk, felaktig användning, störning eller manipulering av någon del av produkten. Eventuella garantier ut-färdade av EUFORIA AB påverkar inte dina lagstadgade rättigheter. Om du har några problem med våra produkter, vänligen kontakta oss på adressen nedan.

CE
MD

Produkten följer (EU) MDR 2017/745 och 2007/47/EG för medicintekniska produkter.

EUFORIA AB • Artillerigatan 89 • 115 30 STOCKHOLM
Tel 08-591 292 50, 070-752 02 28 • info@euforia.se • www.euforia.se